Штурвалы HK…/ HKL…

Классические штурвалы из алюминиевого литья,
широкий ряд диаметров для различного применения.

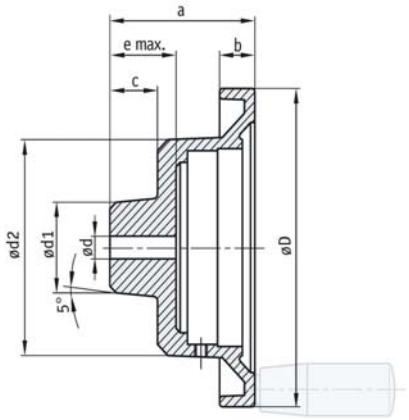

- Прочное исполнение

Опции:

- Различная обработка поверхности втулок
- Поверхность с покрытием из пластмассы

Тип	⌀D	⌀dv	⌀dx	⌀d1	⌀d2	a	b	c	e	l2	GfG	Индикатор:	Вес
HK 8	80	5.8	16	26	60	52	14	20	21	43	M6	S50/1	0.2 kg
HK 10	100	5.8	16	26	60	55	15	20	23	43	M6	S50/1	0.4 kg
HK 12	120	6.8	25	40	95	64	15	23	30	43	M6	S80/1; SZ80/1	0.5 kg
HK 14	140	7.8	25	40	95	70	17	23	30	65	M8	S80/1; SZ80/1	0.6 kg
HK 16	160	7.8	25	40	95	70	20	23	24	65	M8*	S80/1; SZ80/1	0.7 kg
HK 20	200	7.8	30	45	95	75	22	25	32	80	M10*	S80/1; SZ80/1	0.8 kg
HKL 20	200	7.8	30	45	132	75	22	25	31	80	M10*	S120/1	0.9 kg

* Возможно использование с откидной рукояткой, при этом GfG = 6,4
dv = предварительно просверленное отверстие; dx = dmax;
GfG = резьба для рукоятки

Возможные варианты поставки

Штурвал	HK…	A	См. таблицу вверху
	HKL…		См. таблицу вверху
Поверхность	**B**	B	**Нелакированная**
	C		Покрыта слоем пластмассы светло-серого цвета
	CS		Покрыта слоем пластмассы черного цвета RAL9005, полуматовая
Отверстие под рукоятку	OG	C	Без отверстия под рукоятку
	…		С гладким или резьбовым отверстием под рукоятку, см. таблицу
Отверстие ⌀d	**d vorg**	D	**Предварительно просверленное отверстие, размер ⌀dv, см. таблицу**
	…		dmax в мм, см. таблицу (минимальное отверстие соответствует d vorg)
Шпоночный паз	**OP**	E	**Без паза**
	JS9		С пазом под легкую посадку DIN 6885 T1
	P9		С пазом под плотную посадку DIN 6885 T1
Отверстия под штифт (только для варианта без паза)	**OS**	F	**Без отверстий под штифт**
	Кол-во x ⌀/ f		Число отверстий x диаметр / размер f, например 2 x 3,8 / 12
Или			
Резьбовые отверстия	**ONG**	G	**Без резьбовых отверстий**
	Кол-во x ⌀/ f		Число резьбовых отверстий x диаметр / размер f, например 2 x M4 / 12
Вставляемая втулка	**OAN**	H	**Втулка не вставляемая**
	d1 (f7) x l		См. приложение, зависит от dmax
Индикатор позиции (*)	**PM**	I	**Установлен**
	PS		Отдельный индикатор
Материал			Алюминий
Жирным шрифтом выделены стандартные исполнения. (*) Индикатор заказывается отдельно			

Ключ поставки

HK…	-		-		-		-		-		-		-		-	
A		B		C		D		E		F		G		H		I