Штурвалы HKS…

Удобный в эксплуатации штурвал со спицами.

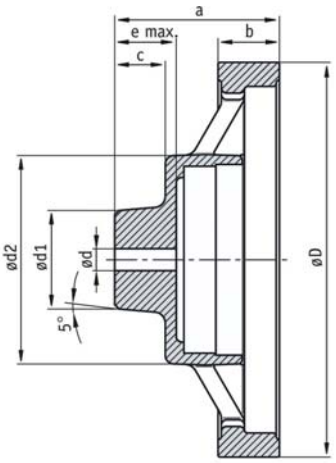

- Прочное исполнение
- Установка S80/1 или SZ80/1

Опции:
- Различная обработка поверхности втулок
- Поверхность с покрытием из пластмассы

Тип	⌀D	⌀dv	⌀dx	⌀d1	⌀d2	a	b	c	e	Индикатор:	Вес
HKS 18	180	7.8	30	45	95	75	28	23	25	S80/1; SZ80/1	0.9 kg

dv = предварительно просверленное отверстие; dx = dmax

Возможные варианты поставки

Штурвал	HKS	A	См. таблицу вверху
Поверхность	**B**	B	**Нелакированная**
	C		Покрыта слоем пластмассы светло-серого цвета
Отверстие ⌀d	**d vorg**	C	**Предварительно просверленное отверстие, размер ⌀dv, см. таблицу**
	…		dmax в мм, см. таблицу (минимальное отверстие соответствует d vorg)
Шпоночный паз	**OP**	D	**Без паза**
	JS9		С пазом под легкую посадку DIN 6885 T1
	P9		С пазом под плотную посадку DIN 6885 T1
Отверстия под штифт (только для варианта без паза)	**OS**	E	**Без отверстий под штифт**
	Кол-во x ⌀/ f		Число отверстий x диаметр / размер f, например 2 x 3,8 / 12
Или			
Резьбовые отверстия	**ONG**	F	**Без резьбовых отверстий**
	Кол-во x ⌀/ f		Число резьбовых отверстий x диаметр / размер f, например 2 x M4 / 12
Вставляемая втулка	**OAN**	G	**Втулка не вставляемая**
	d1 (f7) x l		См. приложение, зависит от dmax
Индикатор позиции (*)	**PM**	H	**Установлен**
	PS		Отдельный индикатор
Материал			Штурвал: черная пластмасса Duroplast; втулка: алюминий
Жирным шрифтом выделены стандартные исполнения. (*) Индикатор заказывается отдельно			

Ключ поставки

HKS…	-		-		-		-		-		-		-	
A		B		C		D		E		F		G		H