Сервопривод AG12
сплошной вал

Особенности

- Сплошной вал 10 мм со шпонкой
- Встроенный магнитный датчик позиции

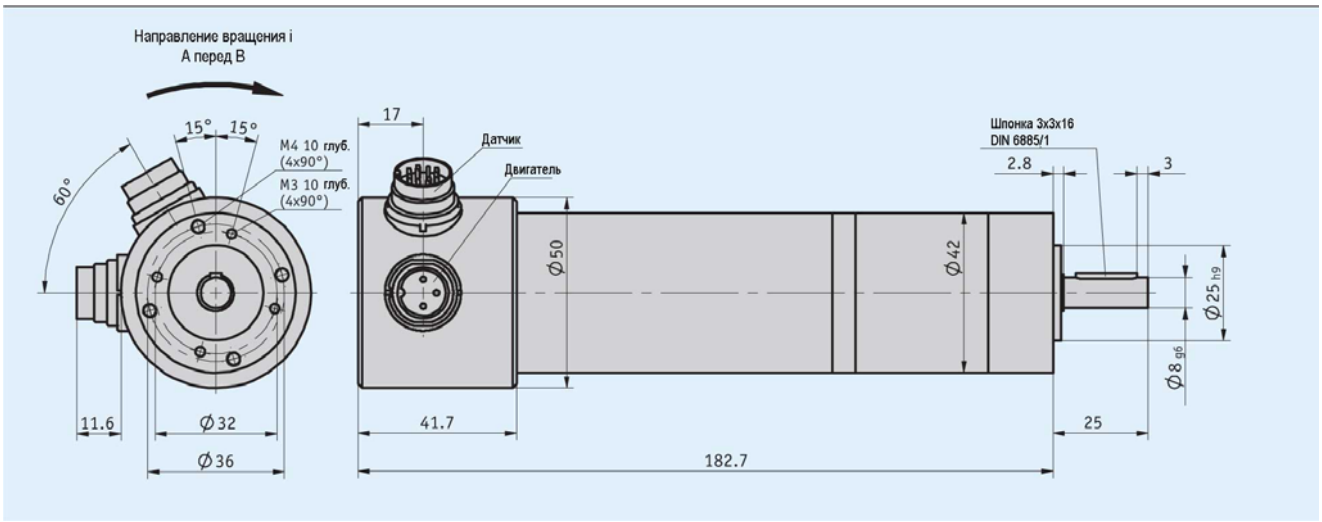

Механические характеристики

Параметр	Технические данные	Дополнение
Материал вала	Сталь	
Материал корпуса	Сталь, алюминий	
Материал фланца	Алюминий	
Номинальный вращающий момент	4,2 Нм при 140 мин$^{-1}$	при i = 45,56
Ударостойкость	50g, 11 мс	DIN-IEC 68-2-27
Вибростойкость осевая, радиальная	10 g, 50 Гц	DIN-IEC 68-2-6
Диапазон рабочих температур	-10...+80^{0}C	Выпадение конденсата не допускается
Режим работы	Кратковременный режим S2	25% от времени включенного состояния (по DIN 57530, VDE 0530 часть 1)
Класс защиты от помех	По EN 61000-6-2 и EN 61000-6-4	
Вид защиты	IP40	По DIN VDE 0470
Вес	Около 1,1 кГ	

Электрические характеристики

- **Характеристики двигателя**

Параметр	Технические данные	Дополнение
Напряжение питания двигателя	0...24 В постоянного тока	
Потребляемая мощность	77 Вт	
Номинальный ток	4,6 А ±20%	

- **Характеристики датчика**

Параметр	Технические данные	Дополнение
Напряжение питания датчика	= 24 В ±20%	Необходимо использовать оконечные резисторы ≥ 470 Ом
Датчик	Магнитный	25 импульсов/оборот (вал двигателя)
Потребляемый ток	≤ 70 мА	
Выходной каскад	Линейный драйвер(A, B, /A, /B)	LD24

Назначение выводов

- **Контакты разъема двигателя**

Сигнал	Контакт
+	1
Свободный	2
-	3

- **Контакты разъема датчика**

Сигнал	Контакт	Дополнение
/B	A	
+SUB	B	Датчик
A	E	
/A	F	
B	H	
GND	K	
SGND	L	Датчик
+UB	M	
Свободный	C, D, G, I	

Нагрузочные кривые

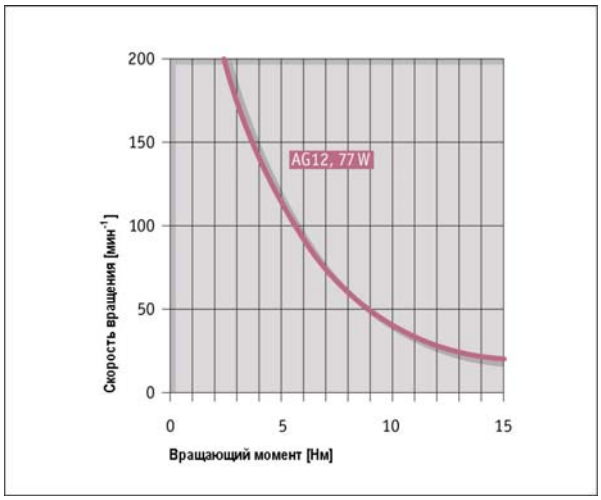

Заказ

- **Формула расчета**

Число импульсов/оборот выходного вала

Импульсы/оборот = i x 25 (i = передаточное отношение)

- **Таблица заказа**

Параметр	Данные для заказа		Варианты	Дополнение
Передаточное отношение	45,56	A	i = 45,56	
			Другие по запросу	

- **Ключ заказа**

AG12	-		-	EX
		A		

Комплект поставки: *AG04B, информация для пользователя*

Принадлежности:

Ответные части разъемов *стр. 44*
Контроллер двигателя MS02 *стр. 38*

Дополнительная информация:

Общая информация и области применения *стр. 4*