Сторожевое устройство

Это устройство используется в тех случаях, когда необходимо точно установить, что контроллер, процесс и т. д. еще существуют. Для этого контролируемая функциональная система генерирует последовательность импульсов, которая затем контролируется схемой сторожевого устройства. В данном примере схема реализована на BoxX.

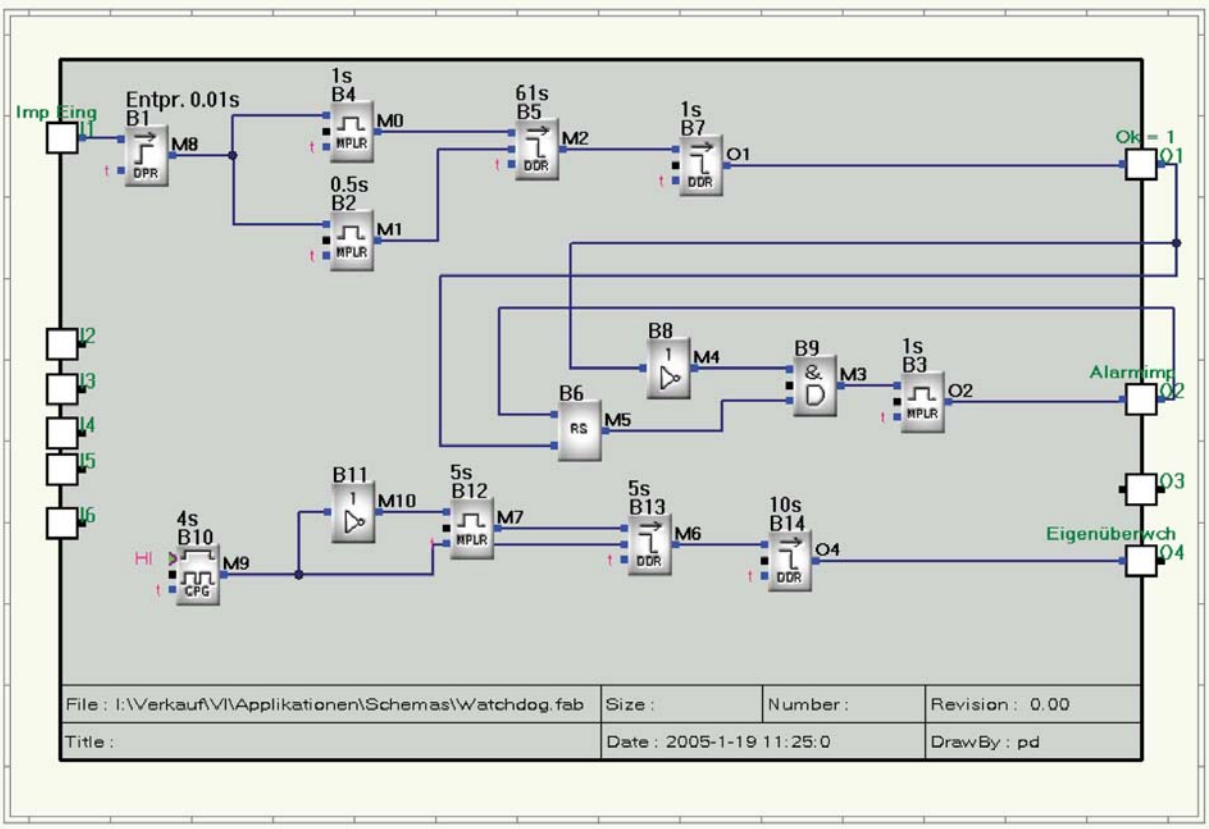

Контролируется последовательность импульсов (1 импульс в минуту, длительность импульса 0,1…0,5 с). Если все в норме, то выход O1 устанавливается в “1”. При ошибке в последовательности спустя 1,5 мин выход O1 выключается (устанавливается в “0”), а на выходе O2 выдается импульс длительностью 1 с.

Необходимо обратить внимание на то, что длительность импульса с блока B2 меньше, чем с блока B4. Блок B5 обеспечивает время контроля. Блок B7 перекрывает короткие разрывы, которые возникают при сбросе блока B5. Это означает, что время задержки блока B7 должно быть больше времени импульса блока B2.

Вторая независимая схема контролирует работу BoxX внутри. При нормальной работе выход O6 активирован.